ΤΥΠΟΣ 4
ΕΝΔΙΑΜΕΣΟ ΦΡΕΑΤΙΟ ΓΙΑ ΓΩΝΙΑΚΕΣ/ΕΥΘΕΙΕΣ ΠΑΡΟΧΕΣ

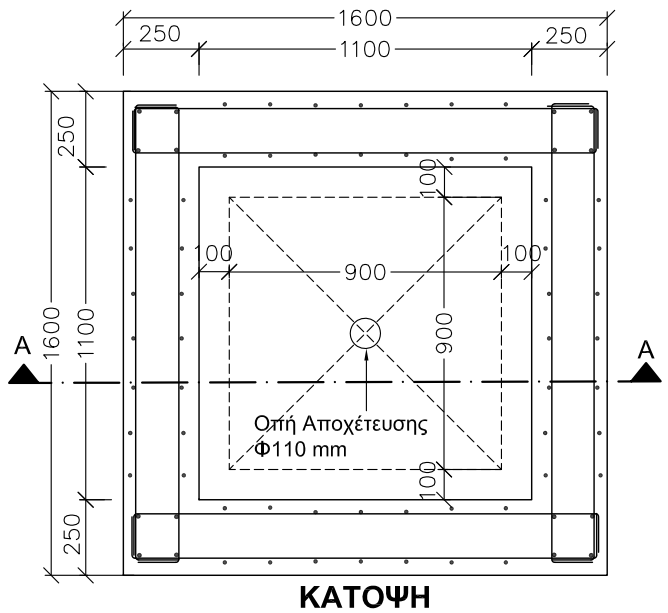

ΚΑΤΟΨΗ

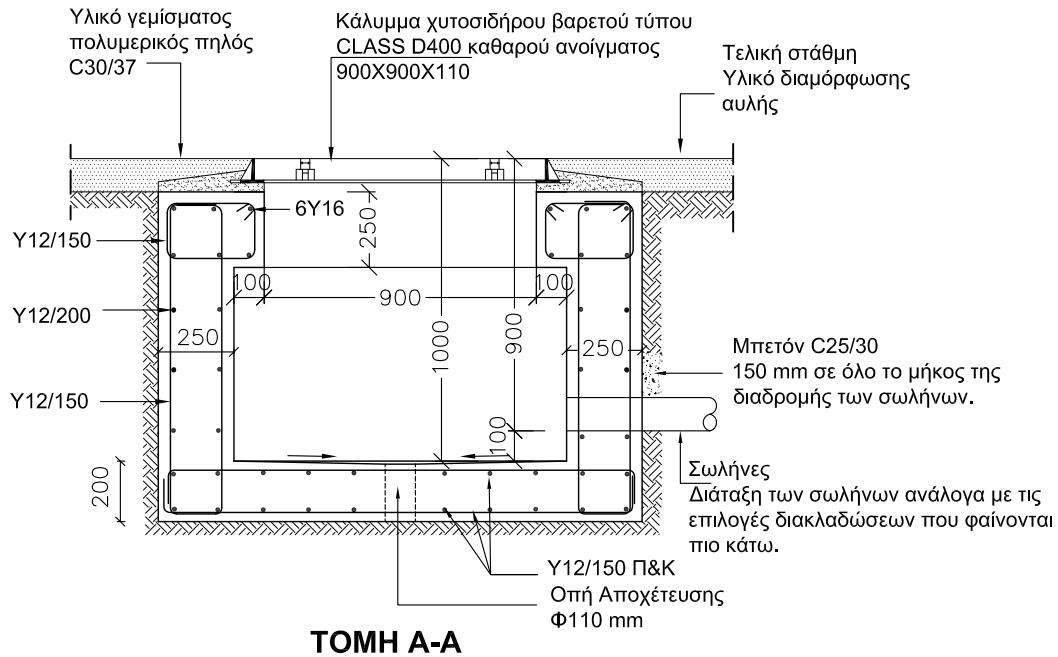

ΤΟΜΗ A-A

ΕΠΙΛΟΓΕΣ ΔΙΑΚΛΑΔΩΣΕΩΝ ΣΩΛΗΝΩΝ ΓΙΑ ΤΟΝ ΤΥΠΟ 4

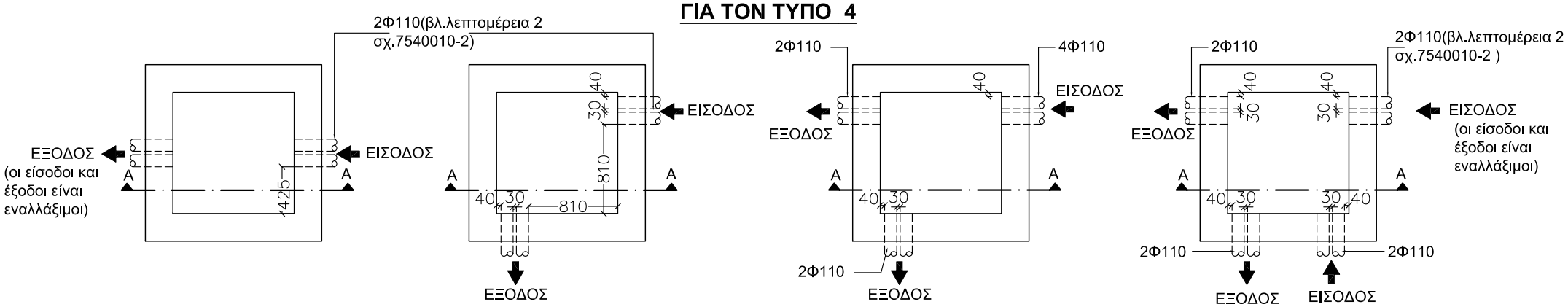

ΕΠΙΛΟΓΗ 1 **ΕΠΙΛΟΓΗ 2** **ΕΠΙΛΟΓΗ 3** **ΕΠΙΛΟΓΗ 4**

ΤΥΠΟΣ 5
ΤΕΡΜΑΤΙΚΟ ΦΡΕΑΤΙΟ ΠΑΡΟΧΗΣ
(εφαρμόζεται μόνο στα φρεάτια παροχών για δωμάτια μετρητών ΑΗΚ σε ισόγειο - σειρά σχεδίων 7540018_1-10)

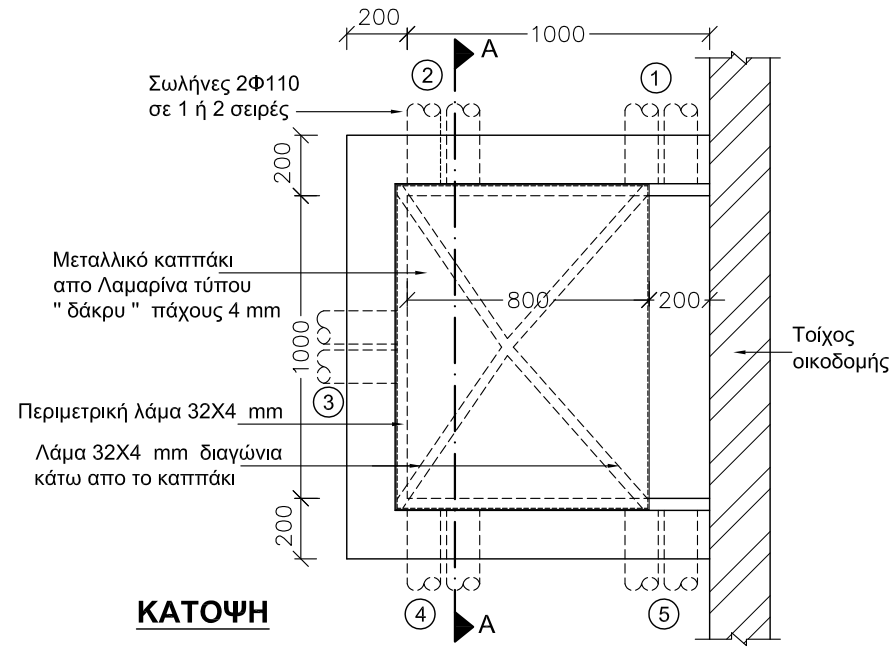

ΚΑΤΟΨΗ

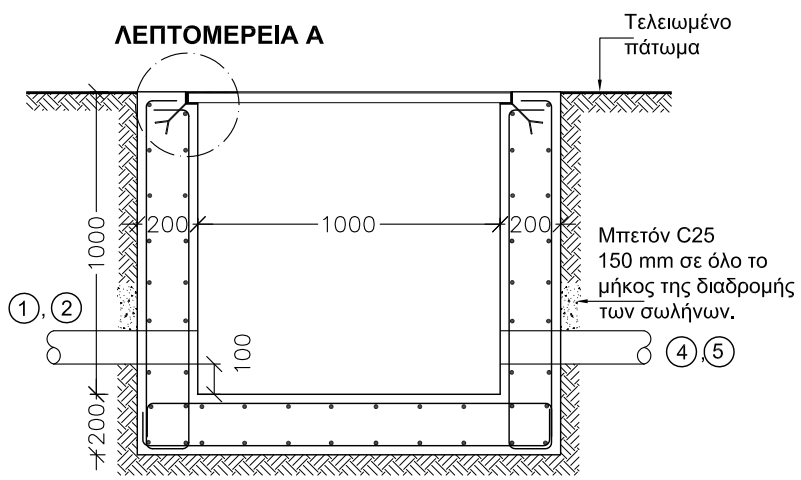

ΤΟΜΗ A-A

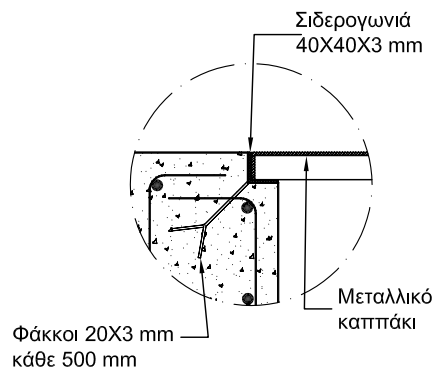

ΛΕΠΤΟΜΕΡΕΙΑ A
ΚΛ. 1:10

ΣΗΜΕΙΩΣΕΙΣ :

1. Τα φρεάτια να είναι χυτά απο σκυρόδεμα κατηγορίας C25/30 και με οπλισμό όπως φαίνεται στο σχέδιο.

2. Οπλισμός υψηλής αντοχής B500C

3. Κάλυψη οπλισμού : 40 mm

4. Ξυλότυπος για ανεπίχριστο (fair faced) σκυρόδεμα εκτός αν αναφέρεται διαφορετικά.

5. Οι πλαστικοί σωλήνες να καλύπτονται απο σκυρόδεμα κατηγορίας C25/30 πάχους 150 mm σε όλο το μήκος της διαδρομής τους. Η τοποθέτηση των σωλήνων να γίνεται σύμφωνα με το σχέδιο 7540010-2.

6. Σωλήνες και τα εξαρτήματα τους να είναι σύμφωνα με τις προδιαγραφές ΑΗΚ αρ. 2-003. Οι σωλήνες να είναι πλαστικοί U-PVC χρώματος μπλέ .

7. Τα μεταλλικά καππάκια φρεατίων τύπου 1,2,3,4, πλαστικοί σωλήνες με τα εξαρτήματα τους θα προμηθεύονται στους αιτητές από την ΑΗΚ έναντι ποσού και διαδικασιών που καθορίζει η Διεύθυνση Προμηθειών. Το καππάκι του τερματικού φρεατίου (τύπος 5) κατασκευάζεται απο τον αιτητή.

8. Όλες οι διαστάσεις είναι σε χιλιοστά.

9. Οι διαστάσεις να τηρούνται επακριβώς.

ΟΔΗΓΙΕΣ ΕΓΚΑΤΑΣΤΑΣΗΣ ΚΑΠΠΑΚΙΟΥ ΚΑΙ ΠΛΑΙΣΙΟΥ ΚΑΠΠΑΚΙΟΥ

1. Η επιφάνεια του φρεατίου όπου θα τοποθετηθεί το τελάρο του καπτπακιού να καθαρίζεται καλά ώστε να είναι απαλλαγμένη από χώματα, ακαθαρσίες κτλπ.
2. Στο άνω μέρος των τοιχώματων του φρεατίου να τοποθετείται έτοιμος πολυμερικός πηλός σε όλη την επιφάνεια όπου θα επικαθήσει το τελάρο του καπακιού. Το πάχος του πηλού να είναι πέραν των 25mm ώστε το τελικό πάχος μετά και την επικάθηση του τελάρου και την σκλήρυνση του πηλού να είναι τουλάχιστο 15mm.
3. Στην συνέχεια τοποθετείται το τελάρο του καπτπακιού και οριζοντιώνεται με την χρήση πηλού ή τη συμπίεση.Όπου παρατηρούνται κενά συμπληρώνονται.
4. Αφού περάσει ικανοποιητικός χρόνος για να πάρει ο πηλός την σκλήρυνση του γίνεται επανέλεγχος για ρωγμές και συμπληρώνονται όλα τα κενά μεταξύ του τελάρου και του τελειωμένου πατώματος.
5. Τοποθετείται το καπτπάκι κατά τρόπο ώστε να επικάθεται καλά στο τελάρο του.

ΑΡΧΗ ΗΛΕΚΤΡΙΣΜΟΥ ΚΥΠΡΟΥ
ELECTRICITY AUTHORITY OF CYPRUS

ΚΕΝΤΡΙΚΑ ΓΡΑΦΕΙΑ/HEAD OFFICE

ΤΙΤΛΟΣ/TITLE

ΤΥΠΙΚΑ ΣΧΕΔΙΑ ΦΡΕΑΤΙΩΝ ΥΠΟΔΟΧΗΣ ΚΑΛΩΔΙΩΝ ΓΙΑ ΚΑΛΩΔΙΑ ΠΑΡΟΧΕΤΕΥΣΕΩΝ ΤΥΠΟΣ 4 ΚΑΙ 5

Σχέδιο/Drawn	Ελεγχος/Checked	Εγκριση/Approved	Ημερομηνία/Date
Α.ΓΕΩΡΓΙΟΥ	Σ.ΠΑΠΑΔΟΥΡΗΣ Μ. ΚΥΛΙΛΗ	Τ. ΓΡΗΓΟΡΙΟΥ Κ.ΚΟΚΚΙΝΟΣ	ΦΕΒΡΟΥΑΡ. 2012

Κλίμακα/Scale	Αρ.Σχ/Dwg No.	Φύλ./Sheet	Εκδ./Edition
1:25, 1:10	7540007-4	4	2
	Παλιός Αρ.Σχ/old drg.No. TH/49 -4		

Ον. Αρχείου/Filename: F:\DISTRIBUTION CONSTRUCTION\DISTRIBUTION CODE OF PRACTICE\CURRENT ISSUE\U-G 754 000 GR\7540007_1-4.dwgLAYOUT:7540007-4